Montageanleitung

FREISTEHENDE WANNENARMATUR RIVA BELLA

VAN HECK
SEIT 1924

MONTAGE IN 12 SCHRITTEN

SCHRITT 01

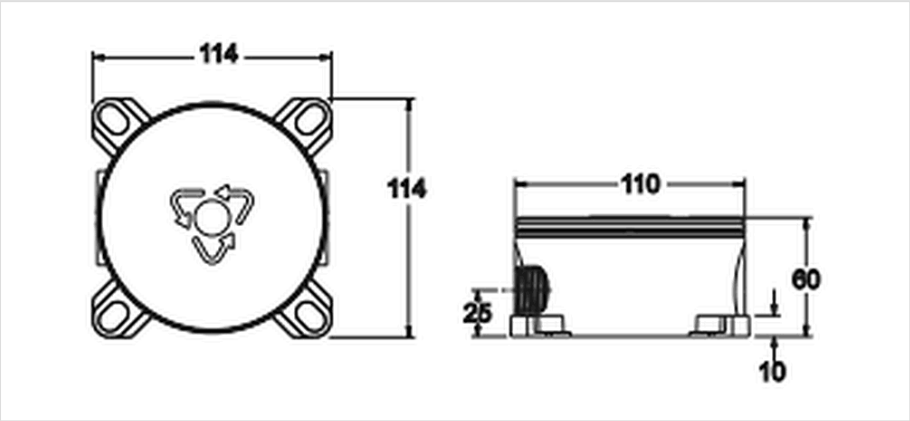

Heben Sie im Boden eine Aussparung aus, die zur Größe des Einbaukörpers passt (Maße in mm).

SCHRITT 02

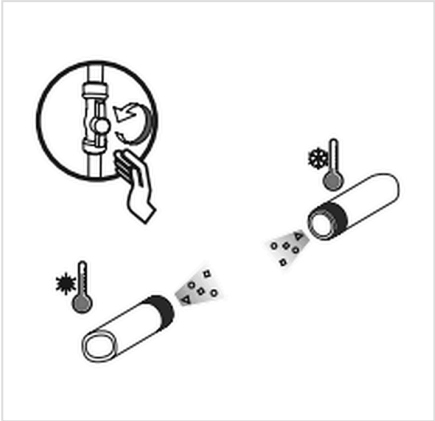

Spülen Sie die Wasserleitungen vor der Montage gründlich durch.

SCHRITT 03

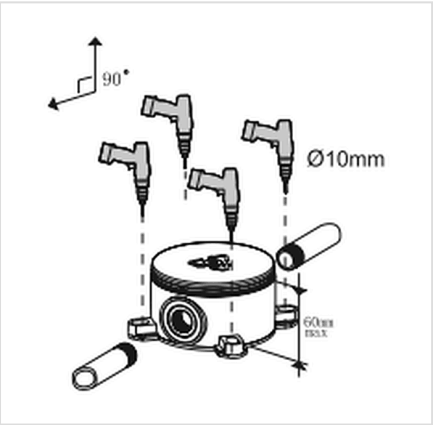

Setzen Sie den Einbaukörper rechtwinklig zum Boden (90°). Bohren Sie die Befestigungslöcher mit einem 10-mm-Bohrer.

SCHRITT 04

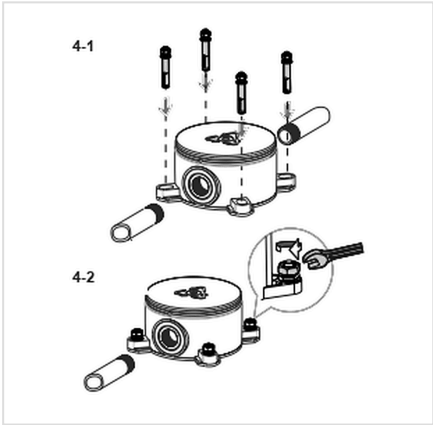

4-1 Befestigen Sie den Einbaukörper mit den Befestigungsbolzen.
4-2 Ziehen Sie die Muttern mit einem Gabelschlüssel fest.

SCHRITT 05

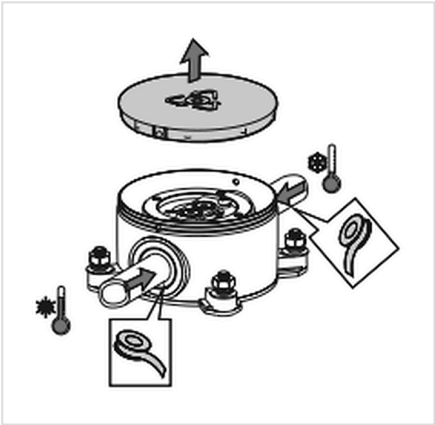

Nehmen Sie den Deckel vom Einbaukörper ab. Öffnen Sie die Wasserzufuhr und prüfen Sie alle Anschlüsse auf Dichtheit.

SCHRITT 06



Lösen Sie die Prüfstopfen mit einem Innensechskantschlüssel und entfernen Sie sie.

SCHRITT 07-1



Setzen Sie die Spülrohre auf den Einbaukörper und spülen Sie die Leitungen gründlich durch.

SCHRITT 07-2



Fangen Sie das Spülwasser in einem Eimer auf.

Montageanleitung

FREISTEHENDE WANNENARMATUR RIVA BELLA

VAN HECK
SEIT 1924

MONTAGE IN 12 SCHRITTEN

SCHRITT 08

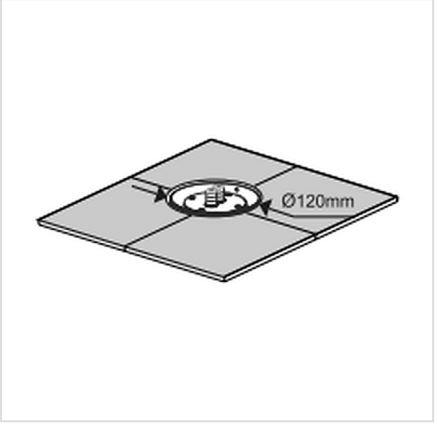

Stellen Sie den Bodenbelag fertig. Lassen Sie um den Einbaukörper eine Öffnung von Ø 120 mm frei.

SCHRITT 09



Lösen Sie die Schrauben und entfernen Sie die Spülrohre.

SCHRITT 10

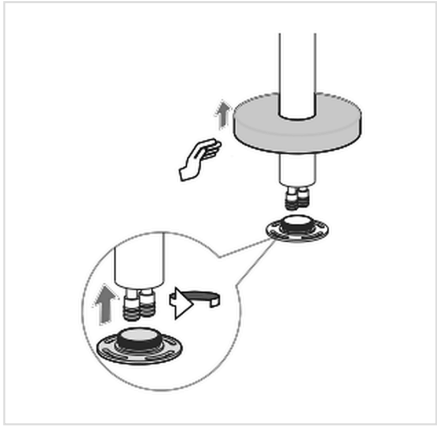

Schieben Sie die Rosette an der Armatur nach oben. Drehen Sie die Montageplatte auf die Anschlüsse unter der Armatur.

SCHRITT 11

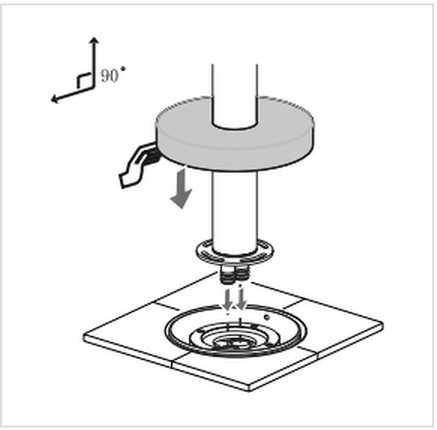

Setzen Sie die Armatur auf den Einbaukörper und schieben Sie die Rosette nach unten. Achten Sie darauf, dass die Armatur rechtwinklig zum Boden steht (90°).

SCHRITT 11 · Detail

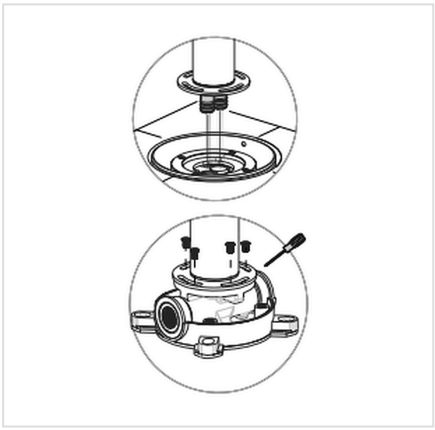

Schrauben Sie die Montageplatte auf dem Einbaukörper fest. **Hinweis:** Die Anschlüsse für Kalt- und Warmwasser müssen genau auf die Kalt- und Warmwasseröffnungen des Einbaukörpers ausgerichtet sein. Beschädigen Sie die Dichtung nicht.

SCHRITT 12

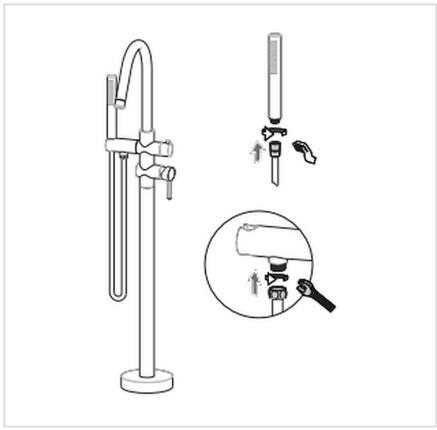

Schließen Sie die Handbrause an und ziehen Sie die Verschraubungen fest. Öffnen Sie die Wasserzufuhr und prüfen Sie alle Anschlüsse auf Dichtheit.

Sind Sie sich beim Anschluss an die Wasserleitung unsicher? Lassen Sie die Montage von einem Fachbetrieb ausführen.